info@stedaparts.nl
www.stedaparts.nl

Comunello®

UNI/EN ISO9001 - UNI/EN ISO14000

© 2009 - Fratelli Comunello Spa - All right reserved
Via Cassola, 64 - 36027 Rosà (VI) - Italy

12/09 Rev. 01

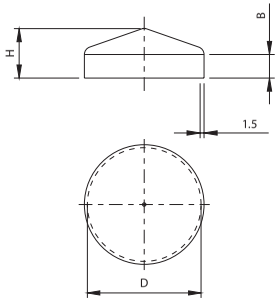

Articolo	Grezzo	A	B	H	S		
RAK30	12100805	Ø30,3	1 3/16"	9	16,5	50	1,10
RAK33	12100810	Ø33,8	1 11/32"	9	17	50	1,30
RAK42	12100815	Ø42,7	1 11/16"	9	19	50	1,80
RAK48	12100820	Ø48,5	1 29/32"	9	20	50	2,20
RAK60	12100825	Ø60,6	2 3/8"	9	22	50	3,20
RAK76	12100830	Ø76,5	3"	11	27	50	4,80
RAK89	12100835	Ø89,2	3 1/2"	11	25	50	6,00
RAK102	12100840	Ø102	4 1/32"	11	27	25	3,90
RAK114	12100845	Ø114,8	4 17/32"	11	29	25	5,10

ITA

IMPIEGO: Copripilastro.
TIPO: Copripilastro tondo.
FISSAGGIO: : A saldare o incollare.
MATERIALE: Acciaio.
RICICLO: Smaltire come materiale ferroso secondo le leggi vigenti nel paese di installazione.
AVVERTENZE: Il costruttore si riserva di modificare senza preavviso le caratteristiche del prodotto secondo le proprie esigenze. Il costruttore non risponde di modifiche anche parziali del prodotto e le prestazioni dichiarate sono valide solo se si seguono le modalità di installazione eseguite da personale qualificato.
CADENZA MANUTENZIONI: Il presente articolo non necessita di alcun tipo di manutenzione. Verificare la funzionalità, nel caso sostituire il prodotto.

CARATTERISTICHE TECNICHE		
	PESO PEZZO	DIMENSIONI DIAMETRO
165T-30	0,02 Kg	30,3 mm
165T-33	0,03 Kg	33,8 mm
165T-42	0,04 Kg	42,7 mm
165T-48	0,04 Kg	48,5 mm
165T-60	0,06 Kg	60,6 mm
165T-76	0,10 Kg	76,5 mm
165T-89	0,12 Kg	89,2 mm
165T-102	0,16 Kg	102 mm
165T-114	0,20 Kg	114,8 mm

FRA

UTILISATION: Couvre-pilier.
TYPE: Couvre-pilier rond.
FIXAGE: A souder ou coller.
MATIERE: Acier.
RECYCLAGE: Eliminer comme matériel ferreux selon les lois en vigueur dans le pays d'installation.
AVERTISSEMENT: Le constructeur se réserve le droit de modifier sans préavis les caractéristiques du produit selon ses propres exigences. Le constructeur ne répond pas des modifications même partielles du produit et les performances déclarées ne sont valables que si l'on respecte les modalités d'installation effectuées par du personnel qualifié.
FREQUENCE ENTRETIENS : Ce produit n'a besoin d'aucun type d'entretien. Vérifier le bon fonctionnement, au besoin remplacer le produit.

CARACTERISTIQUES TECHNIQUES		
	POIDS PIECE	DIMENSIONS DIAMETRE
165T-30	0,02 Kg	30,3 mm
165T-33	0,03 Kg	33,8 mm
165T-42	0,04 Kg	42,7 mm
165T-48	0,04 Kg	48,5 mm
165T-60	0,06 Kg	60,6 mm
165T-76	0,10 Kg	76,5 mm
165T-89	0,12 Kg	89,2 mm
165T-102	0,16 Kg	102 mm
165T-114	0,20 Kg	114,8 mm

DE

GEBRAUCH: Pfostenabdeckung.
TYP: Runde Pfostenabdeckung.
ANBRINGUNG: Zum Anschweißen oder Ankleben.
WERKSTOFF: Stahl.
RECYLING: Entsorgung als Eisenschrott nach Vorgabe der am Installationsort geltenden Gesetzgebung.
WICHTIGE HINWEISE: Der Hersteller behält sich das Recht vor, die Produkteigenschaften nach seinem Dafürhalten ohne Vorankündigung zu ändern. Der Hersteller haftet nicht für die am Produkt durchgeführten Änderungen. Die angegebenen Leistungen haben nur dann Gültigkeit, wenn die Installation von qualifiziertem Fachpersonal ausgeführt worden ist.
WARTUNGSPLAN: Dieser Artikel macht keine Wartung erforderlich. Die Funktionstüchtigkeit prüfen und das Produkt gegebenenfalls auswechseln.

TECHNISCHE DATEN		
	STÜCKGEWICHT	ABMESSUNG SEITE
165T-30	0,02 kg	30,3 mm
165T-33	0,03 kg	33,8 mm
165T-42	0,04 kg	42,7 mm
165T-48	0,04 kg	48,5 mm
165T-60	0,06 kg	60,6 mm
165T-76	0,10 kg	76,5 mm
165T-89	0,12 kg	89,2 mm
165T-102	0,16 kg	102 mm
165T-114	0,20 kg	114,8 mm

EN

USE: Post cover.
TYPE: Round post cover.
FIXING: : For welding or gluing.
MATERIAL: Steel.
RECYCLING: Disposal as ferrous material in accordance with the current laws in the country of installation.
IMPORTANT: The manufacturer reserves the right to modify the characteristics of the product as required without notice. The manufacturer declines any liability for even partial modifications to the product, and the declared performance values are valid only if the installation procedures are carried out by qualified personnel.
MAINTENANCE FREQUENCY: This article does not require any type of maintenance. Check its functionality, and replace the product if necessary.

TECHNICAL CHARACTERISTICS		
	WEIGHT OF PART	DIMENSIONS DIAMETER
165T-30	0,02 Kg	30,3 mm
165T-33	0,03 Kg	33,8 mm
165T-42	0,04 Kg	42,7 mm
165T-48	0,04 Kg	48,5 mm
165T-60	0,06 Kg	60,6 mm
165T-76	0,10 Kg	76,5 mm
165T-89	0,12 Kg	89,2 mm
165T-102	0,16 Kg	102 mm
165T-114	0,20 Kg	114,8 mm

CARACTERÍSTICAS TÉCNICAS		
ART.	PESO PIEZA	DIMENSIONES DIÁMETRO
165T-30	0,02 Kg	30,3 mm
165T-33	0,03 Kg	33,8 mm
165T-42	0,04 Kg	42,7 mm
165T-48	0,04 Kg	48,5 mm
165T-60	0,06 Kg	60,6 mm
165T-76	0,10 Kg	76,5 mm
165T-89	0,12 Kg	89,2 mm
165T-102	0,16 Kg	102 mm
165T-114	0,20 Kg	114,8 mm

RUS

ПРИМЕНЕНИЕ: Покрытие для стойки.
ТИП: Круглое покрытие для стойки.
КРЕПЛЕНИЕ: Приварить или приклеить.
МАТЕРИАЛ: Сталь.
ПЕРЕРАБОТКА: Переработать, как железный материал на основе действующего законодательства страны, где производится монтаж.
ПРЕДУПРЕЖДЕНИЯ: Производитель, при возникновении необходимости, сохраняет за собой право изменять характеристики изделия без предварительного уведомления. Производитель не несет ответственность за внесение полных или частичных изменений в конструкцию изделия, действительными считаются только те действия, которые были выполнены квалифицированным персоналом и в соответствии с установленными правилами монтажа.
ПЕРИОДИЧНОСТЬ ТЕХОБСЛУЖИВАНИЯ: Настоящий артикул не нуждается в обслуживании, в противном случае, произвести его замену.

ТЕХНИЧЕСКИЕ ХАРАКТЕРИСТИКИ		
ART.	ВЕС 1 ЕДИНИЦЫ	РАЗМЕРЫ ДИАМЕТРА
165T-30	0,02 Kg	30,3 mm
165T-33	0,03 Kg	33,8 mm
165T-42	0,04 Kg	42,7 mm
165T-48	0,04 Kg	48,5 mm
165T-60	0,06 Kg	60,6 mm
165T-76	0,10 Kg	76,5 mm
165T-89	0,12 Kg	89,2 mm
165T-102	0,16 Kg	102 mm
165T-114	0,20 Kg	114,8 mm

Tutte le fotografie, i disegni tecnici e le relative specifiche devono intendersi quale proprietà intellettuale, difesa dalle norme sul diritto d'autore, della ditta Fratelli Comunello Spa. Tutti gli utilizzi non espressamente autorizzati saranno perseguiti giudizialmente. Ci riserviamo il diritto di apportare tutte le variazioni e le migliorie necessarie senza alcun preavviso. *All pictures, technical draflanges and related specifications belong to Fratelli Comunello Spa and they are defended by rules of copyright. All uses not expressly authorized will be legally prosecuted. Product specification are subjected to change without notice.*

STEDAPARTS
WEBSHOP VOOR BEVEILIGINGSPRODUCTEN

HTC

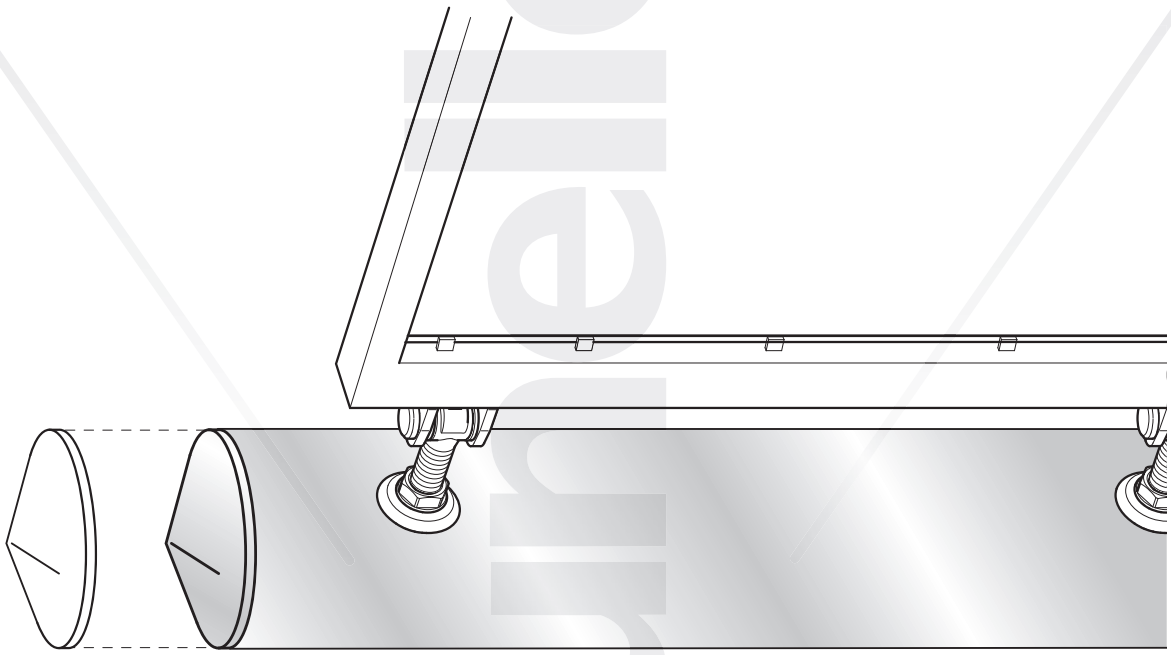

2

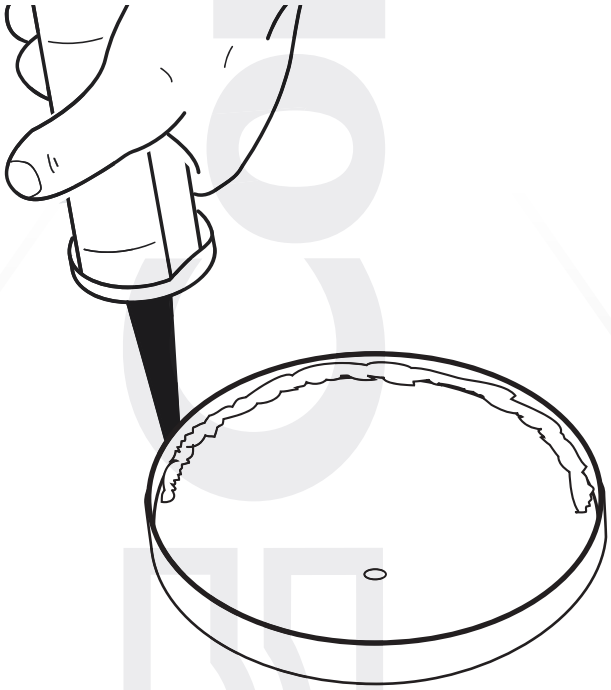

1

Comunello

© 2009 - Fratelli Comunello Spa - All right reserved

info@stedaparts.nl
www.stedaparts.nl

STEDAPARTS
WEBSHOP VOOR BEVEILIGINGSPRODUCTEN