entrya®

Entrya Vision

Installatievoorbeelden / Exemples d’installation

Index

Installatievoorbeeld / Exemple d’installation 3
Elektrische aansluiting / Raccordement électrique 4
Buitenposten in serie aansluiten / Raccordement en série des postes extérieurs 4
Buitenposten in ster aansluiten / Raccordement en étoile des postes extérieurs 4
Hoofd- en bijkomende binnenpost(en) / Poste principal et postes secondaires 4
Binnenposten in serie aansluiten / Raccordement en série des postes intérieurs 5
Binnenposten in ster aansluiten / Raccordement en étoile des postes intérieurs 5
Binnenposten in ster aansluiten met een splitter / 5
Raccordement en étoile des poste intérieurs avec distributeur 5
Schema met draadloze Internet-connectiviteit / Schéma illustrant la connectivité Internet sans fil 6
Slotmodule aansluiten / Raccordement du module de verrouillage 6
Slot 1 aansluiten via slotmodule met interne voeding / 6
Raccordement du slot 1 via un module de slot à alimentation interne 6
Slot 2 aansluiten via slotmodule met externe voeding / 6
Raccordement du slot 2 via un module de slot avec alimentation externe 6
Voorbeelden / Exemples 7
Woning met één ingang / Maison avec une seule entrée 7
Appartement met twee ingangen / Appartement avec deux entrées 7
Voorbeelden met IP-converters / Exemples avec convertisseurs IP 8
Twee woningen met eigen ingang en gemeenschappelijke ingang / 8
Deux logements avec entrée indépendante et entrée commune 8
Twee wooneenheden met gemeenschappelijke ingang / 9
Deux logements avec une entrée commune 9
Eén woning met ingang op grote afstand / 10
Une seule habitation dont l’entrée se trouve très loin 10
Appartement met één ingang en meerdere verdiepingen / 11
Appartement avec une seule entrée et plusieurs étages 11
Appartement met twee ingangen en meerdere verdiepingen / 12
Appartement avec deux entrées et plusieurs étages 12
Appartement met twee ingangen en meerdere verdiepingen / 13
Appartement avec deux entrées et plusieurs étages 13
Appartement met twee ingangen en meerdere verdiepingen / 14
Appartement avec deux entrées et plusieurs étages 14
Eén ingang, twee woningen en meerdere netwerkcamera’s / 15
Une seule entrée, deux logements et plusieurs caméras réseau 15

Installatievoorbeeld / *Exemple d'installation*

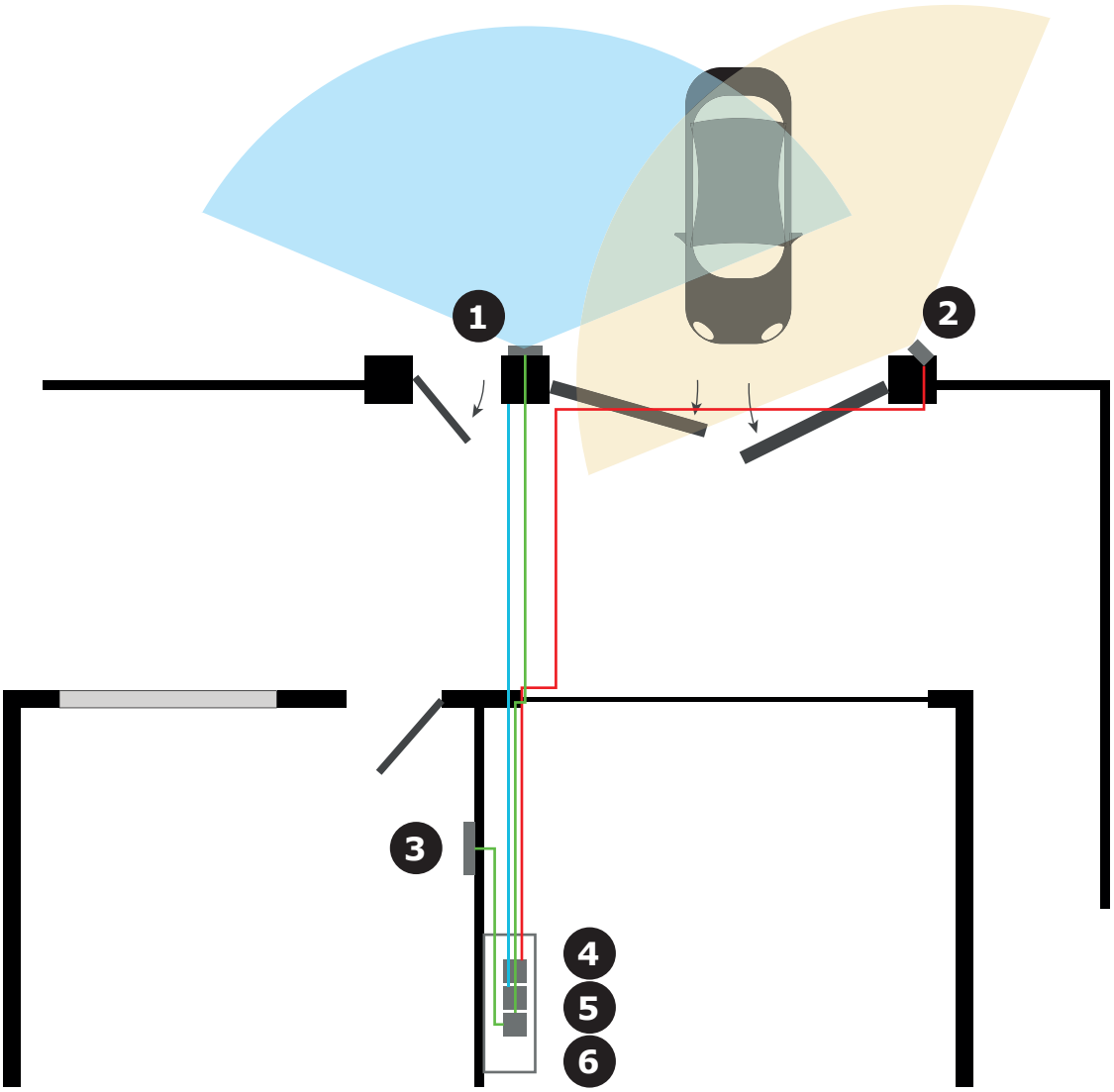

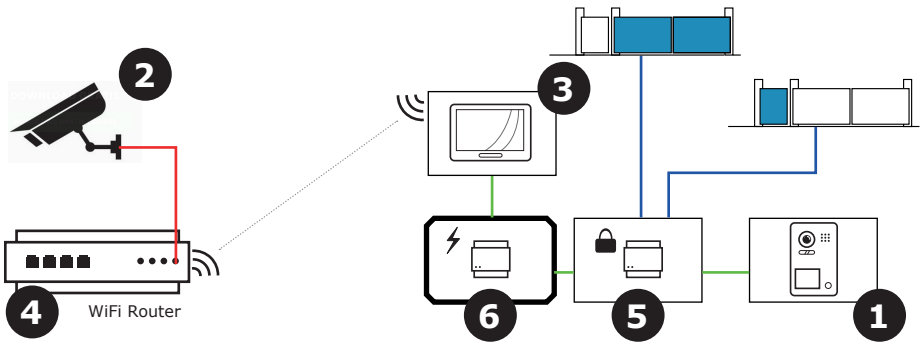

Elektrische aansluiting / *Raccordement électrique*

Opgelet!
De maximale lengte van de bedrading is beperkt. Het gebruik van andere kabels dan voorgeschreven kan invloed hebben op de maximale lengte van de bedrading of storingen veroorzaken. Het is niet toegestaan om kabel over lange afstand naast andere bekabeling te plaatsen. Hierdoor kunnen er storingen ontstaan.

Attention !
La longueur maximale du câblage est limitée. L'utilisation de câbles autres que ceux prescrits peut avoir une incidence sur la longueur maximale du câblage ou provoquer des dysfonctionnements. Il est interdit de poser un câble sur une longue distance à côté d'autres câbles. Cela pourrait entraîner des dysfonctionnements.

Sluit EERST een buitenpost aan en stel in als PLC ! Sluit nadien binnenposten aan.
Herstart de buitenpost na iedere PLC-instelling of wijziging!

Commencez par connecter un poste extérieur et configurez-le en tant que PLC!
Connectez ensuite les postes intérieurs. Redémarrez le poste extérieur après chaque configuration ou modification du PLC!

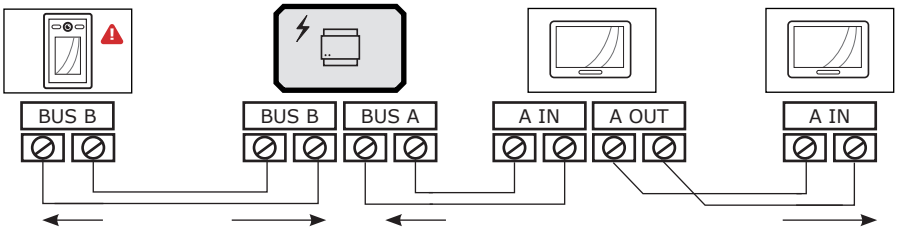

2x 0.75mm²	60m	**SVV**	2x 0.75mm²	60m
2x 1.00mm²	120m		2x 1.00mm²	120m

met IP-Converters / *avec des convertisseurs IP*

50m	**UTP**	50m

Buitenposten in serie aansluiten / *Raccordement en série des postes extérieurs*

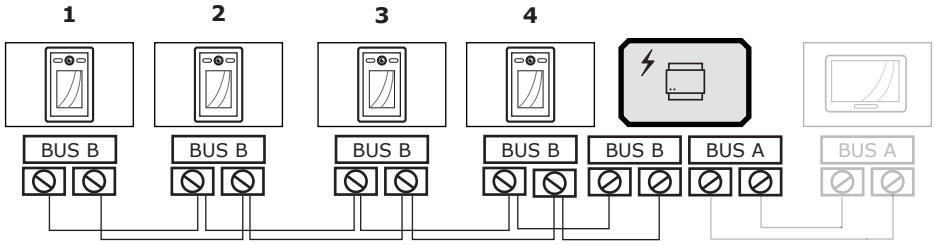

Buitenposten in ster aansluiten / *Raccordement en étoile des postes extérieurs*

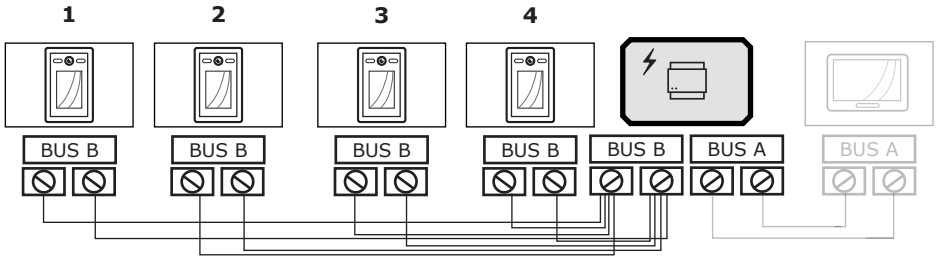

Hoofd- en bijkomende binnenpost(en) / *Poste principal et postes secondaires*

Hoofdpost / *Poste principal*
Adres / *Adresse*: 1

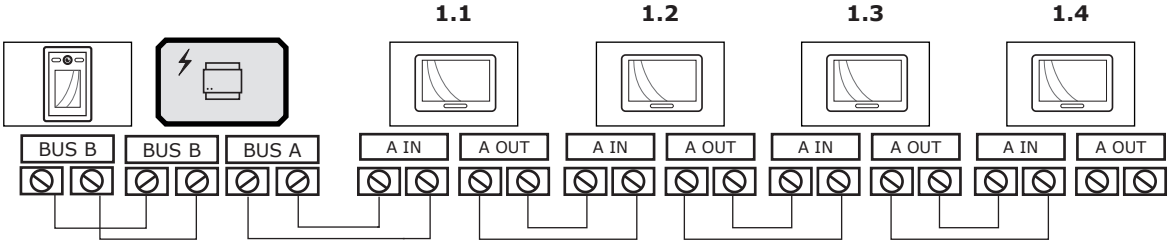

Binnenposten in serie aansluiten / *Raccordement en série des postes intérieurs*

Opgelet ! / *Attention!*
PS64-voeding / *Alimentation PS64* : 8 binnenposten / *8 postes intérieurs max.*
PS112-voeding / *Alimentation PS112* : 16 binnenposten / *16 postes intérieurs max.*

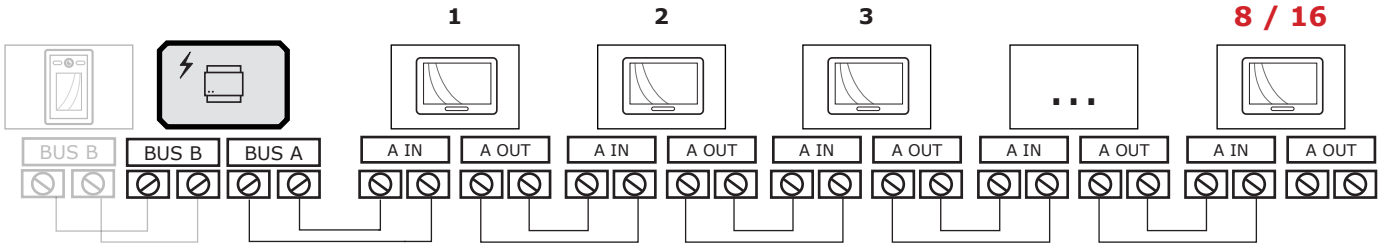

Binnenposten in ster aansluiten / *Raccordement en étoile des postes intérieurs*

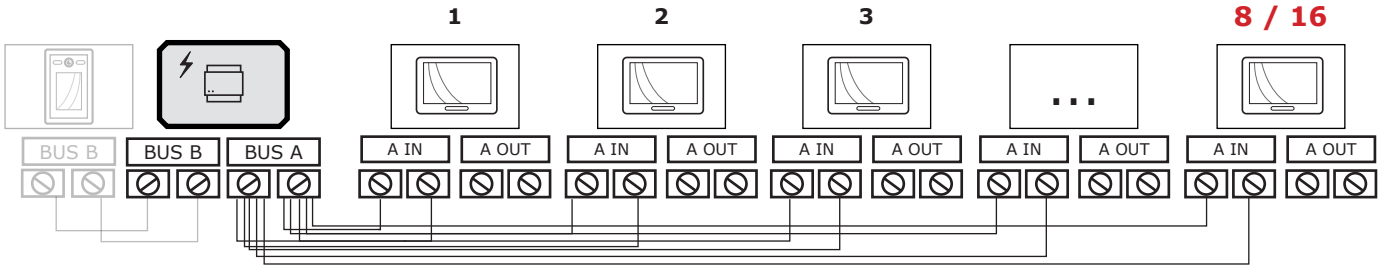

Binnenposten in ster aansluiten met een splitter / *Raccordement en étoile des poste intérieurs avec distributeur*

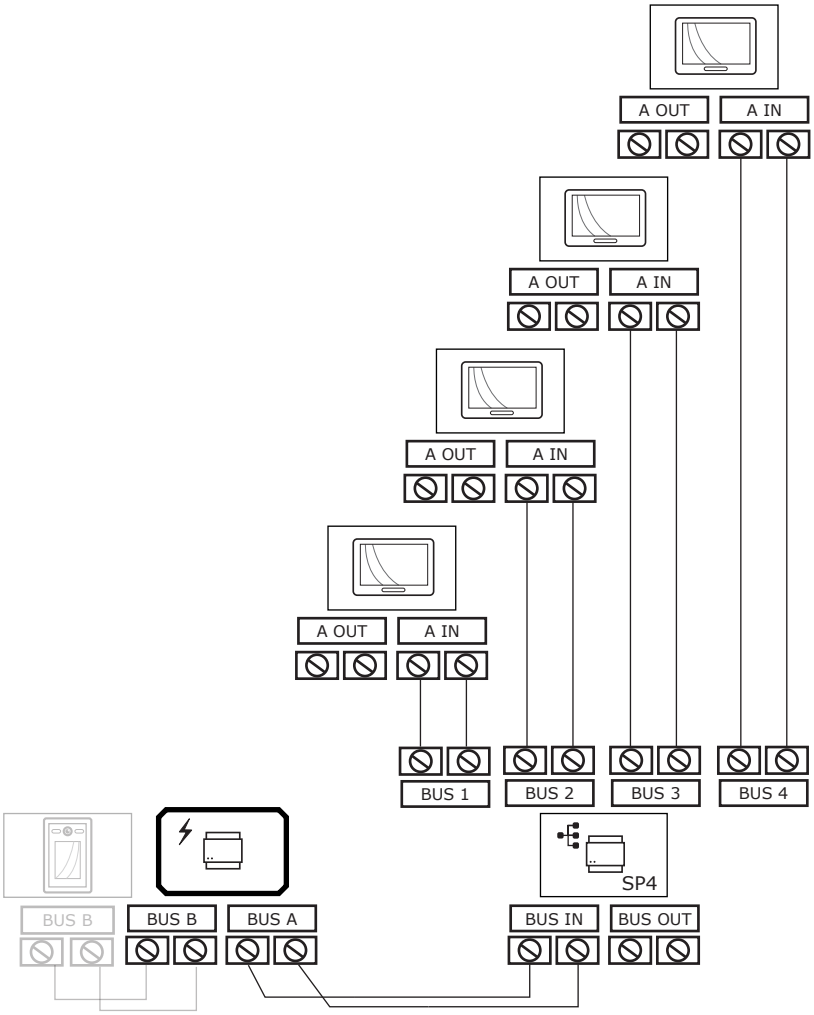

Schema met draadloze Internet-connectiviteit / *Schéma illustrant la connectivité Internet sans fil*

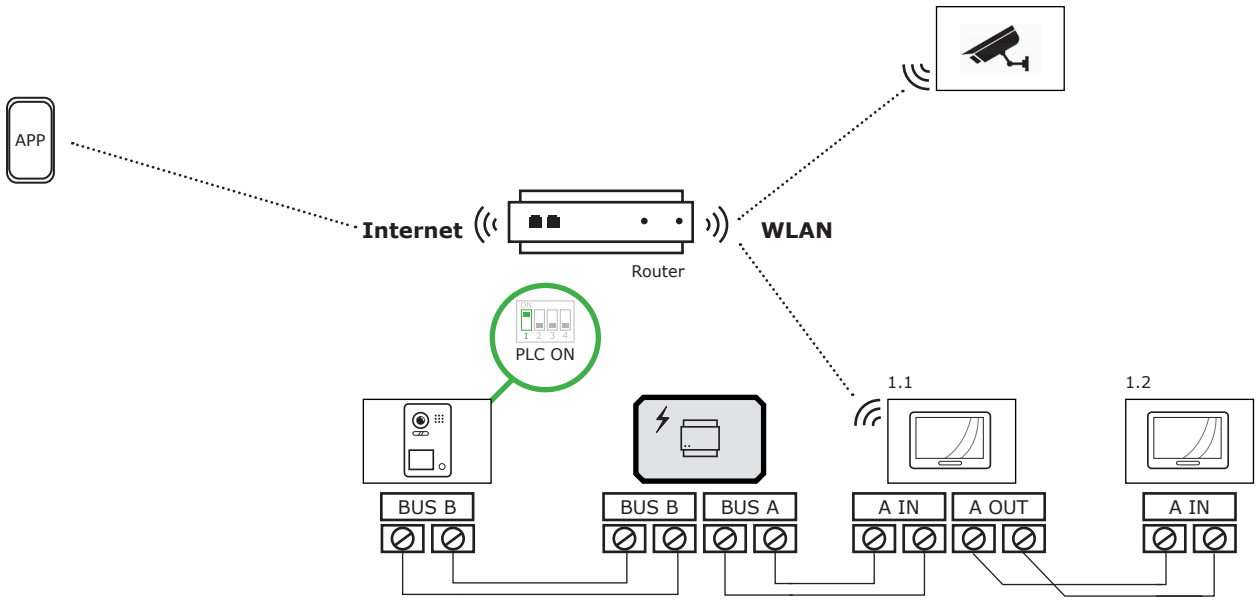

Slotmodule aansluiten / *Raccordement du module de verrouillage*

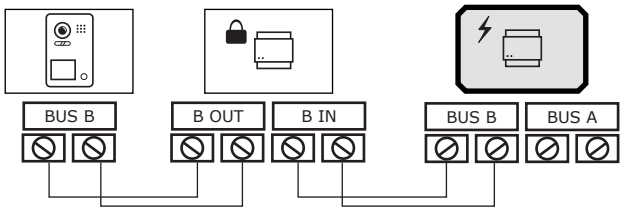

Slot 1 aansluiten via slotmodule met interne voeding / *Raccordement du slot 1 via un module de slot à alimentation interne*

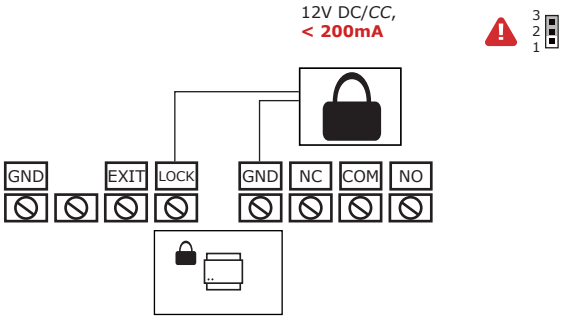

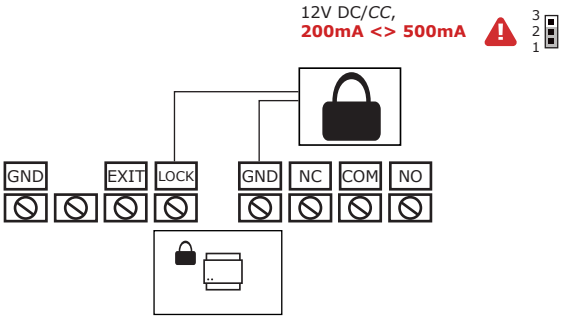

Slot 2 aansluiten via slotmodule met externe voeding / *Raccordement du slot 2 via un module de slot avec alimentation externe*

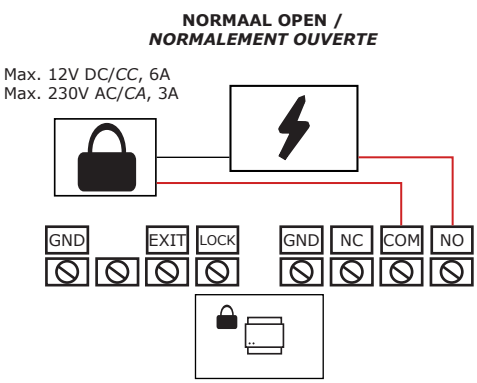

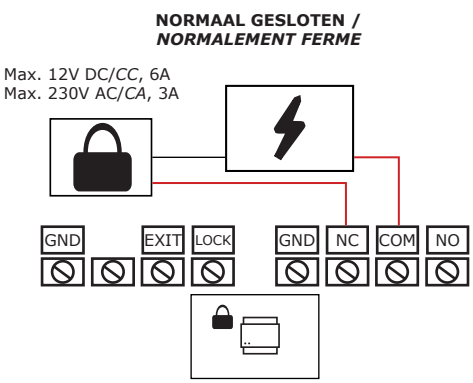

Voorbeelden / *Exemples*

Woning met één ingang / *Maison avec une seule entrée*

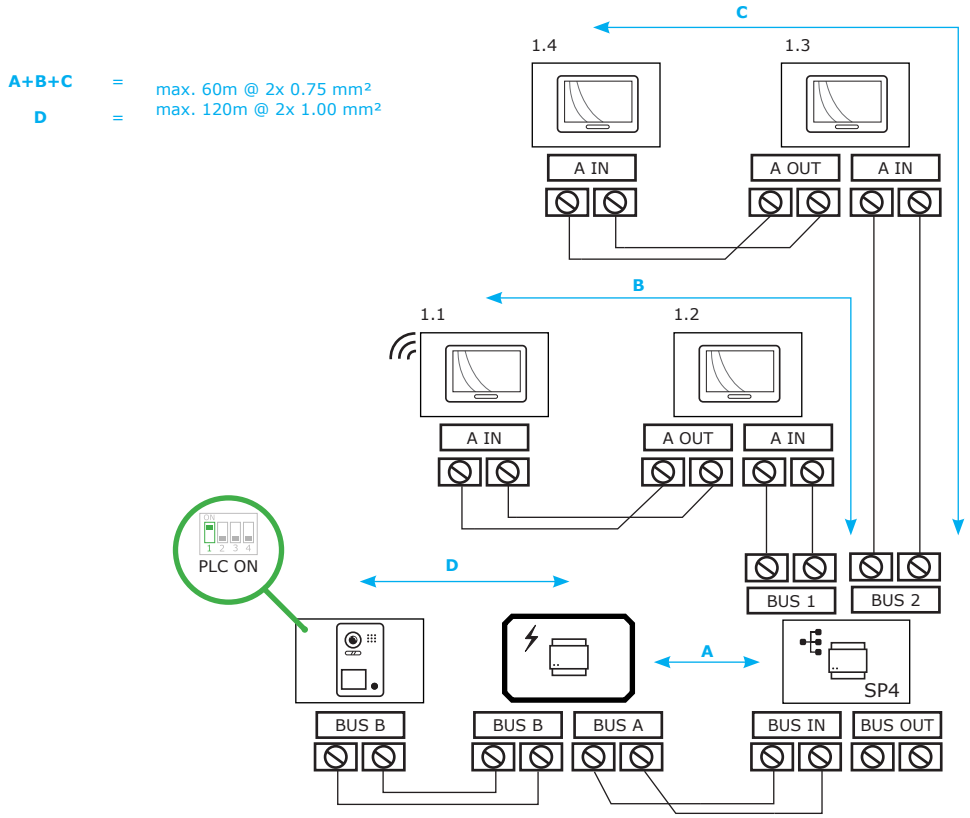

Appartement met twee ingangen / *Appartement avec deux entrées*

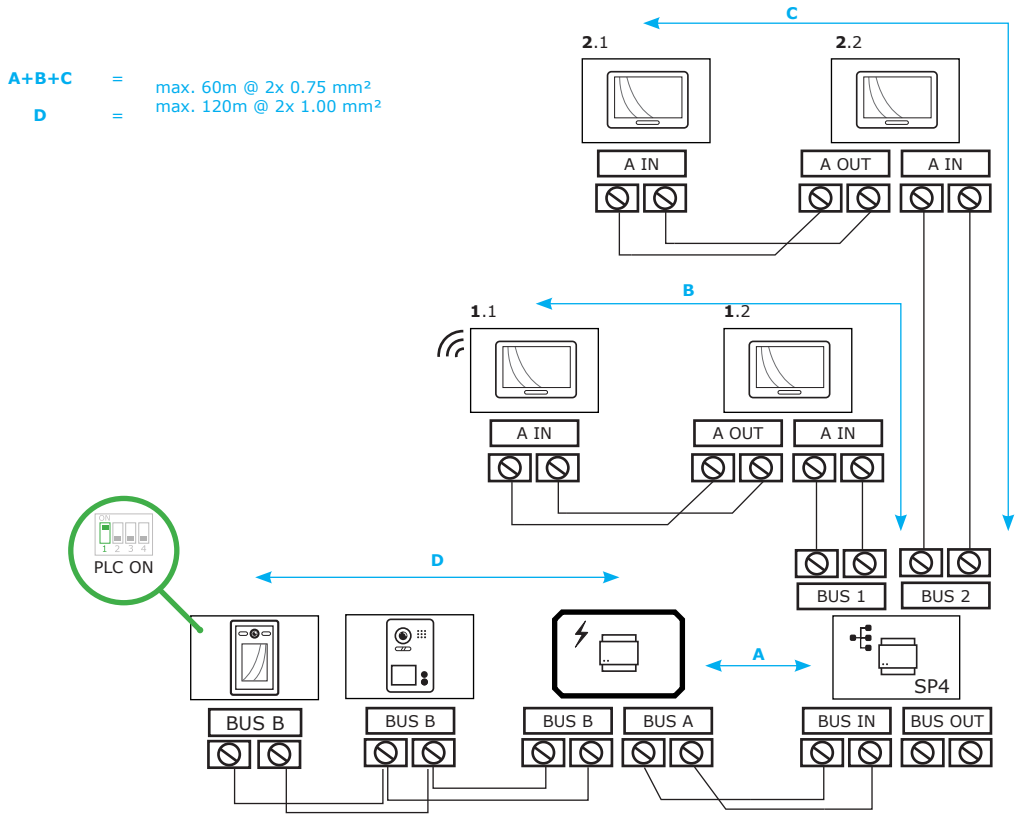

Voorbeelden met IP-converters / *Exemples avec convertisseurs IP*

Twee woningen met eigen ingang en gemeenschappelijke ingang / *Deux logements avec entrée indépendante et entrée commune*

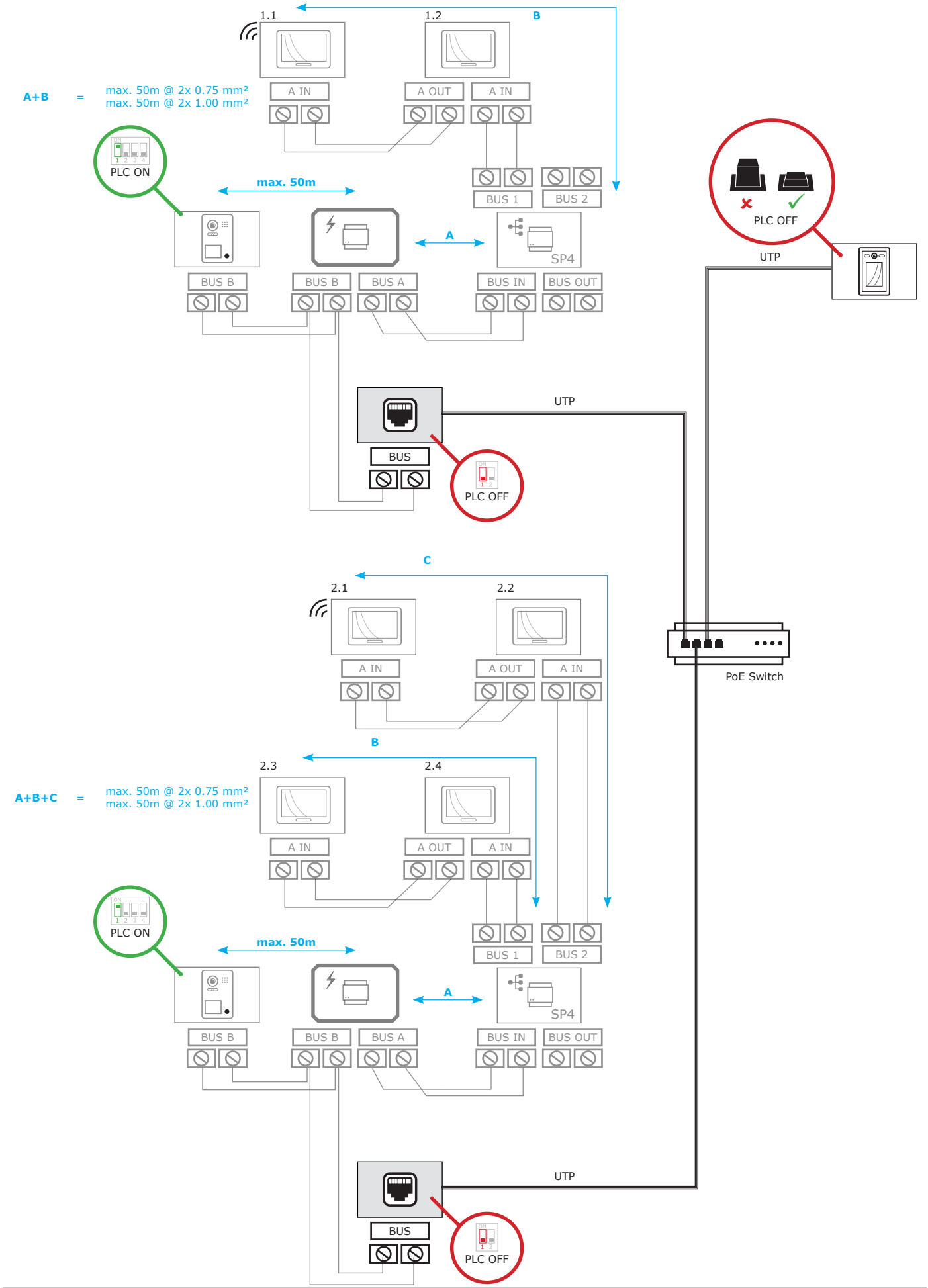

Twee wooneenheden met gemeenschappelijke ingang /
Deux logements avec une entrée commune

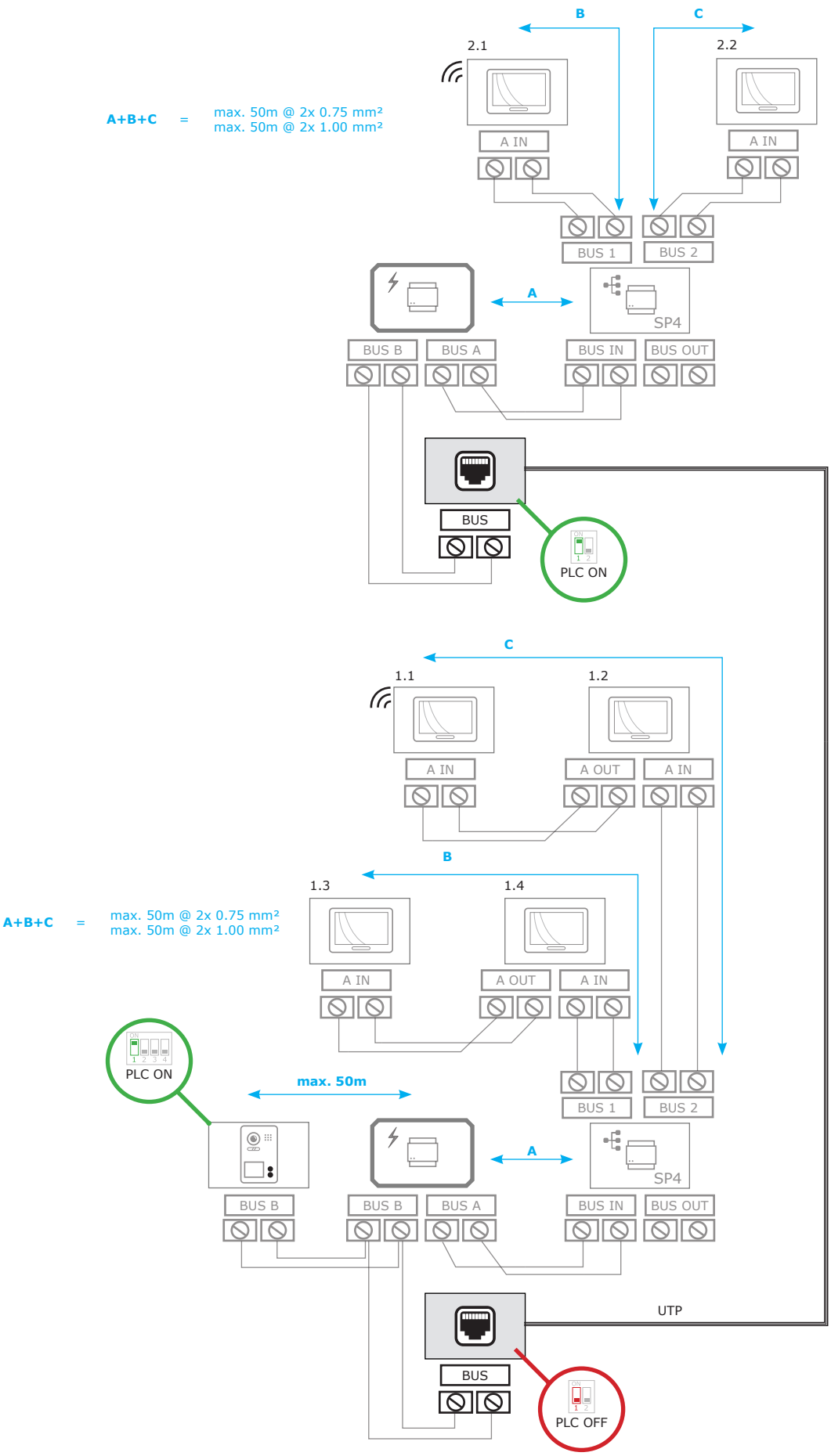

Eén woning met ingang op grote afstand /
Une seule habitation dont l'entrée se trouve très loin

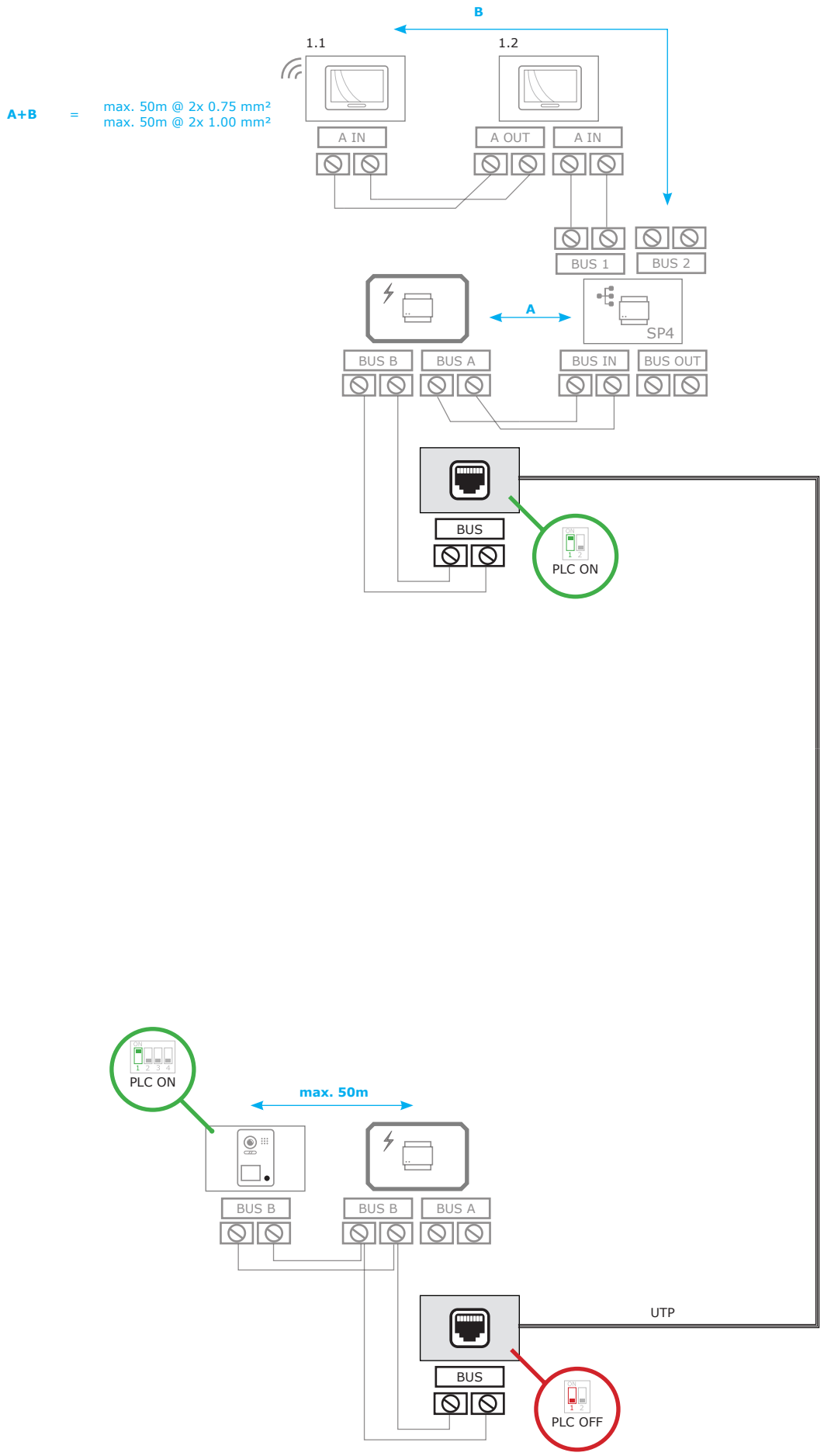

Appartement met één ingang en meerdere verdiepingen /
Appartement avec une seule entrée et plusieurs étages

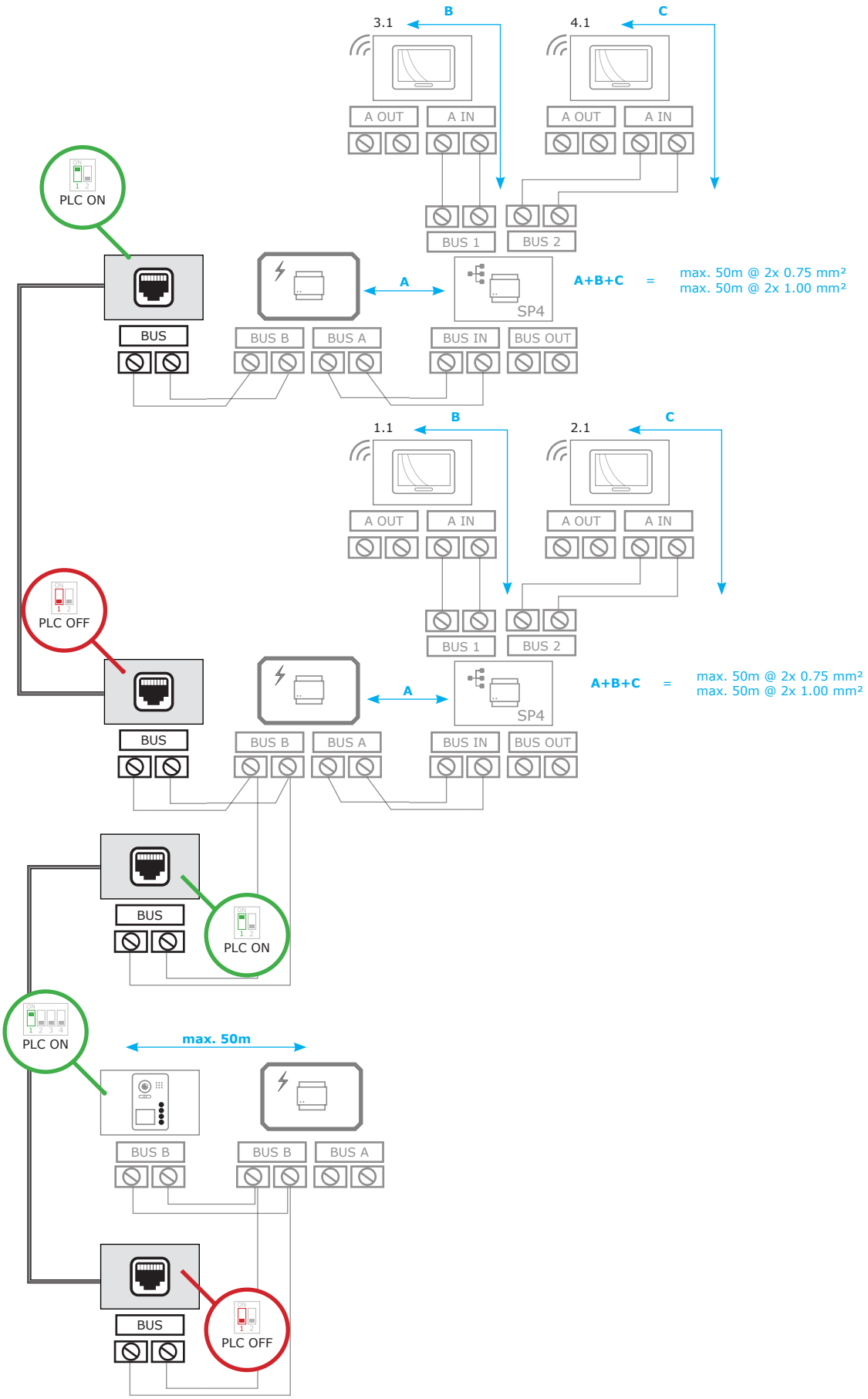

Appartement met twee ingangen en meerdere verdiepingen / Appartement avec deux entrées et plusieurs étages

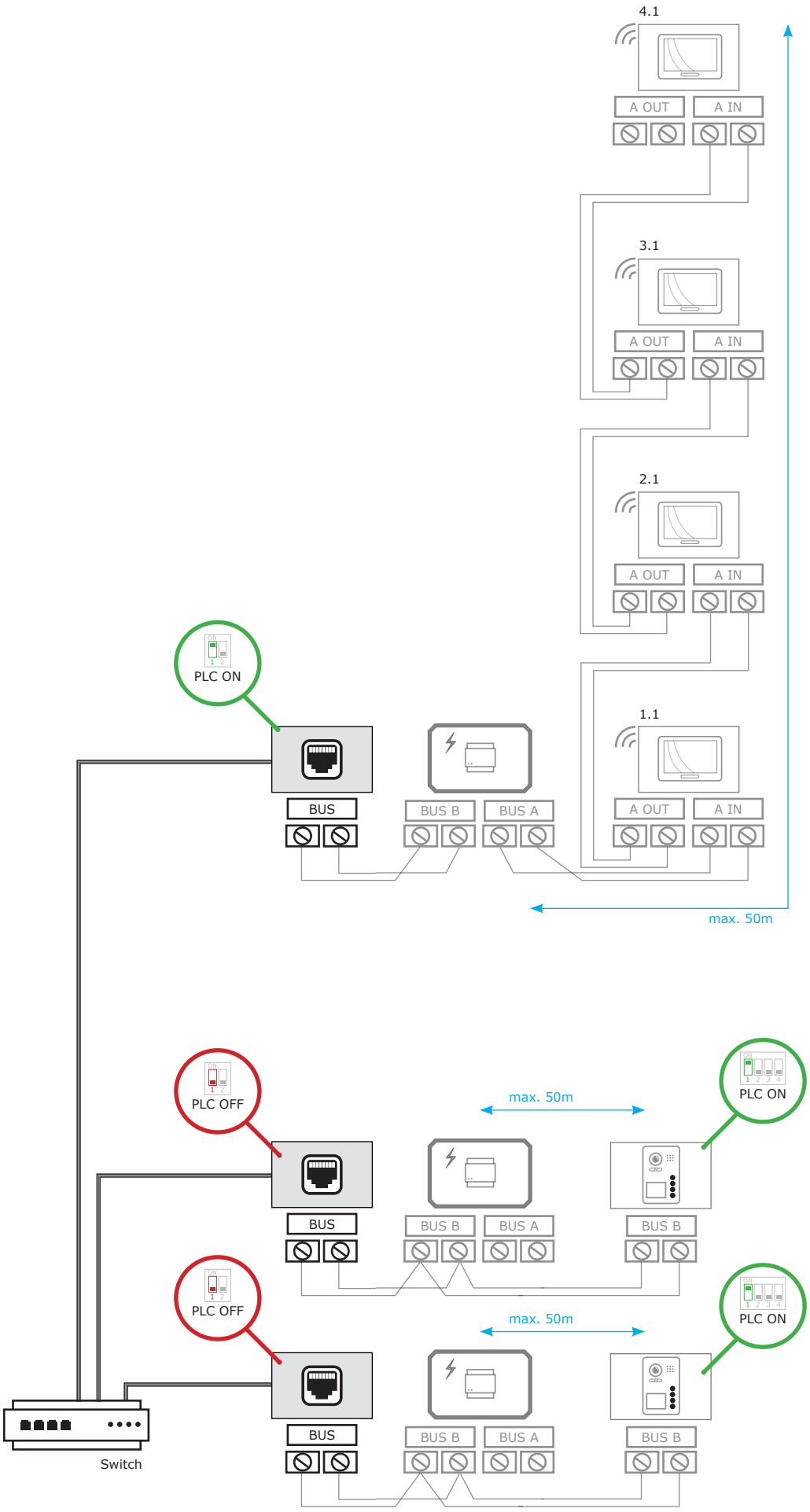

Appartement met twee ingangen en meerdere verdiepingen /
Appartement avec deux entrées et plusieurs étages

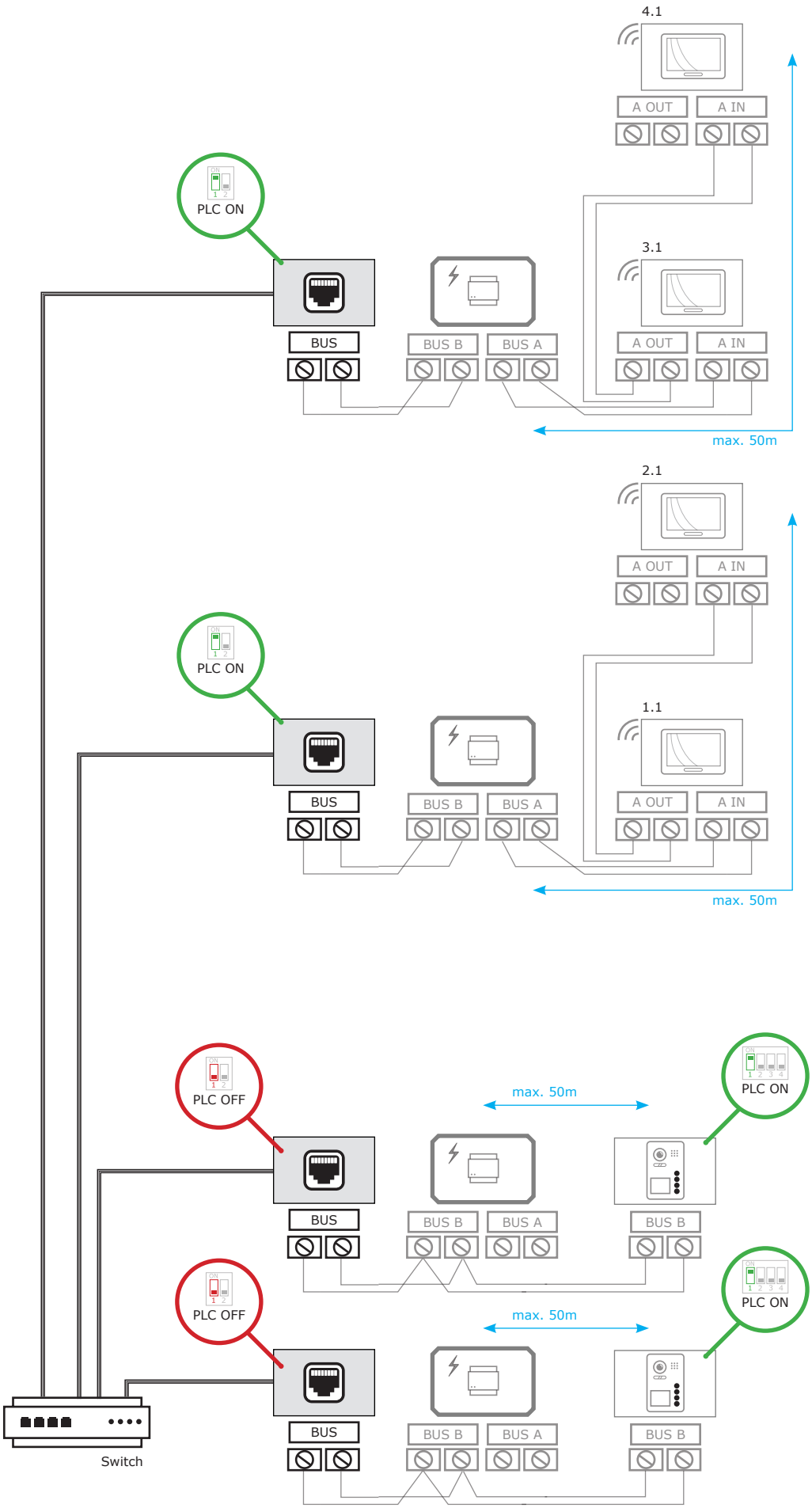

Appartement met twee ingangen en meerdere verdiepingen /
Appartement avec deux entrées et plusieurs étages

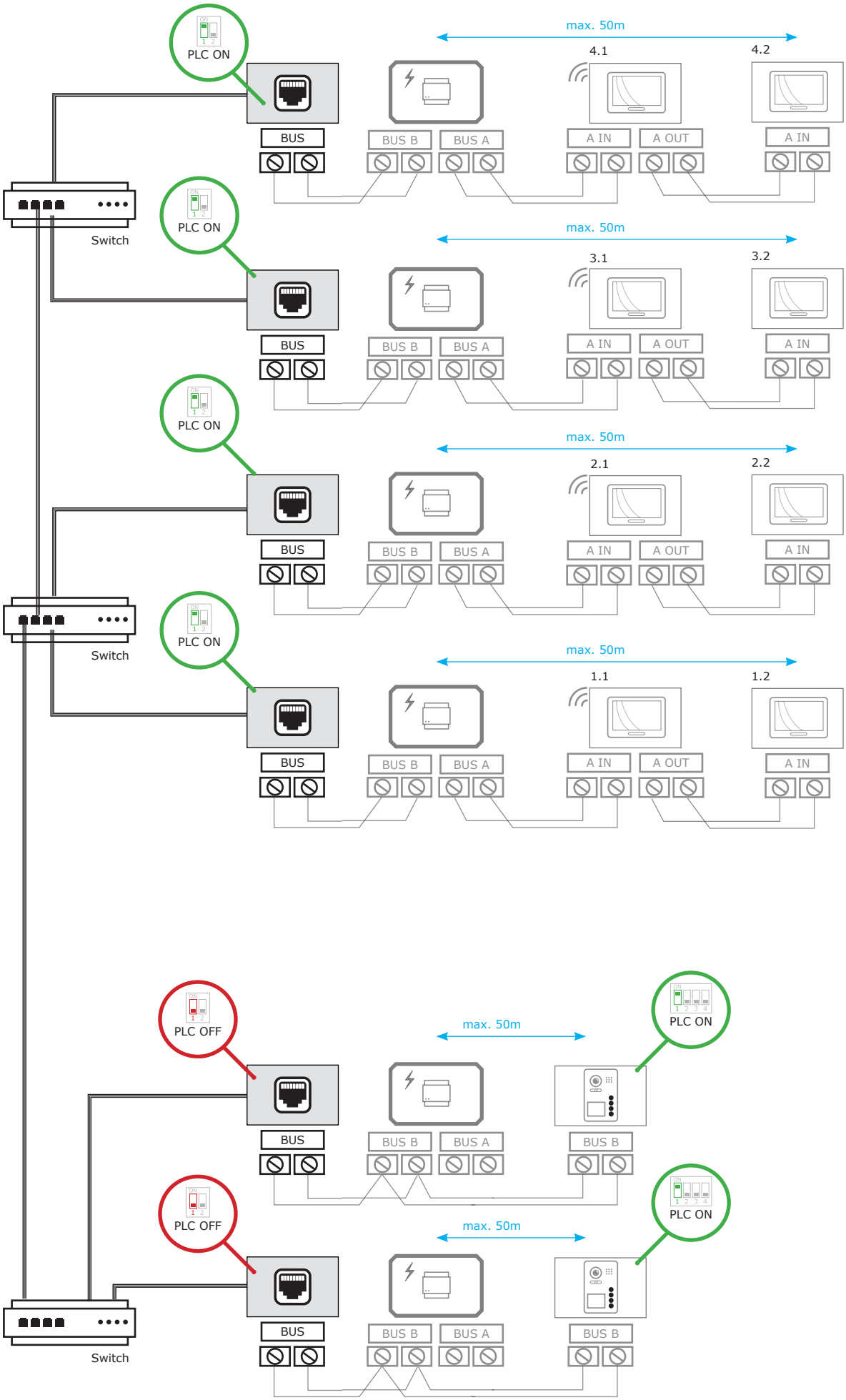
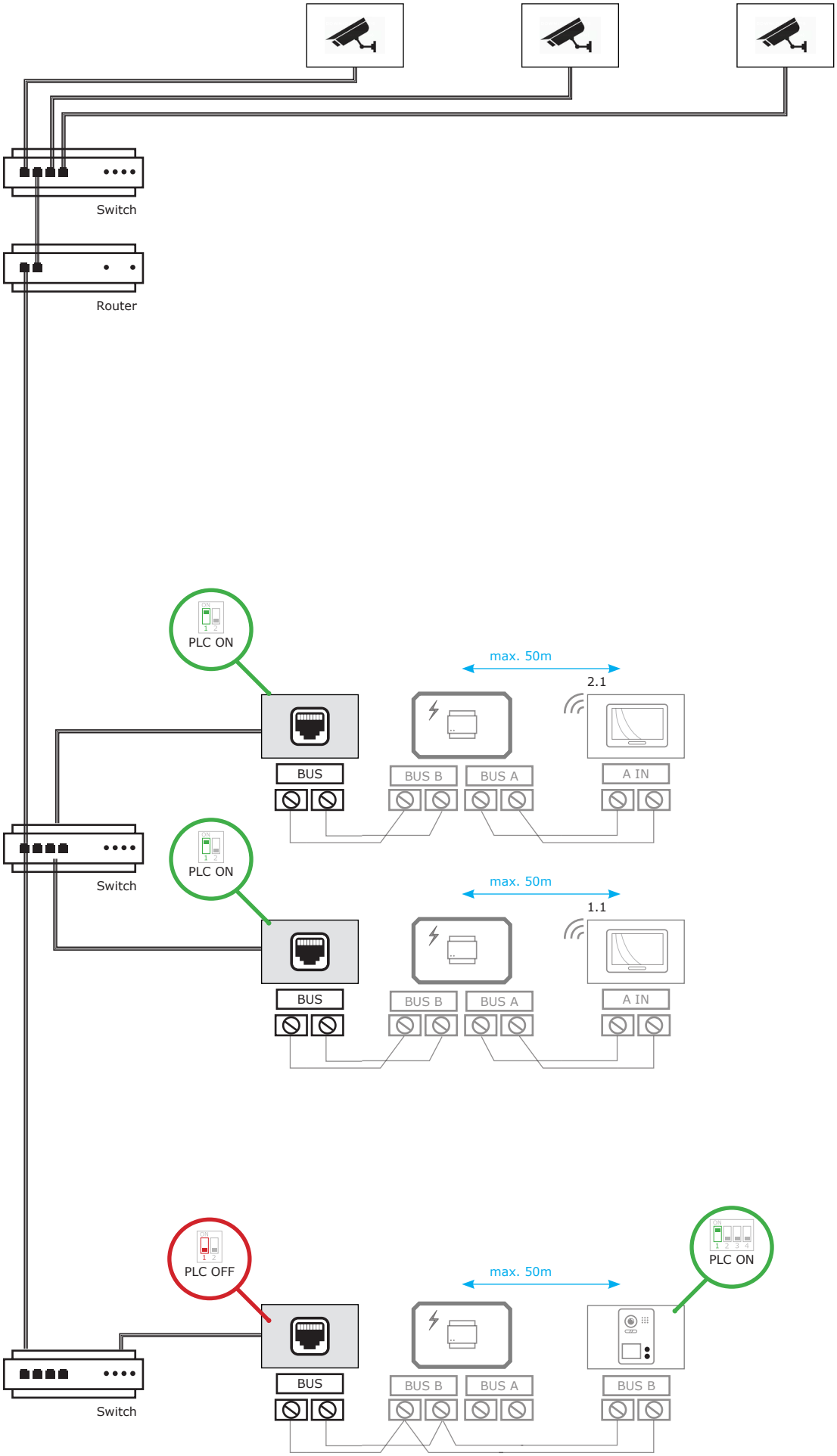
Eén ingang, twee woningen en meerdere netwerkcamera's /
Une seule entrée, deux logements et plusieurs caméras réseau